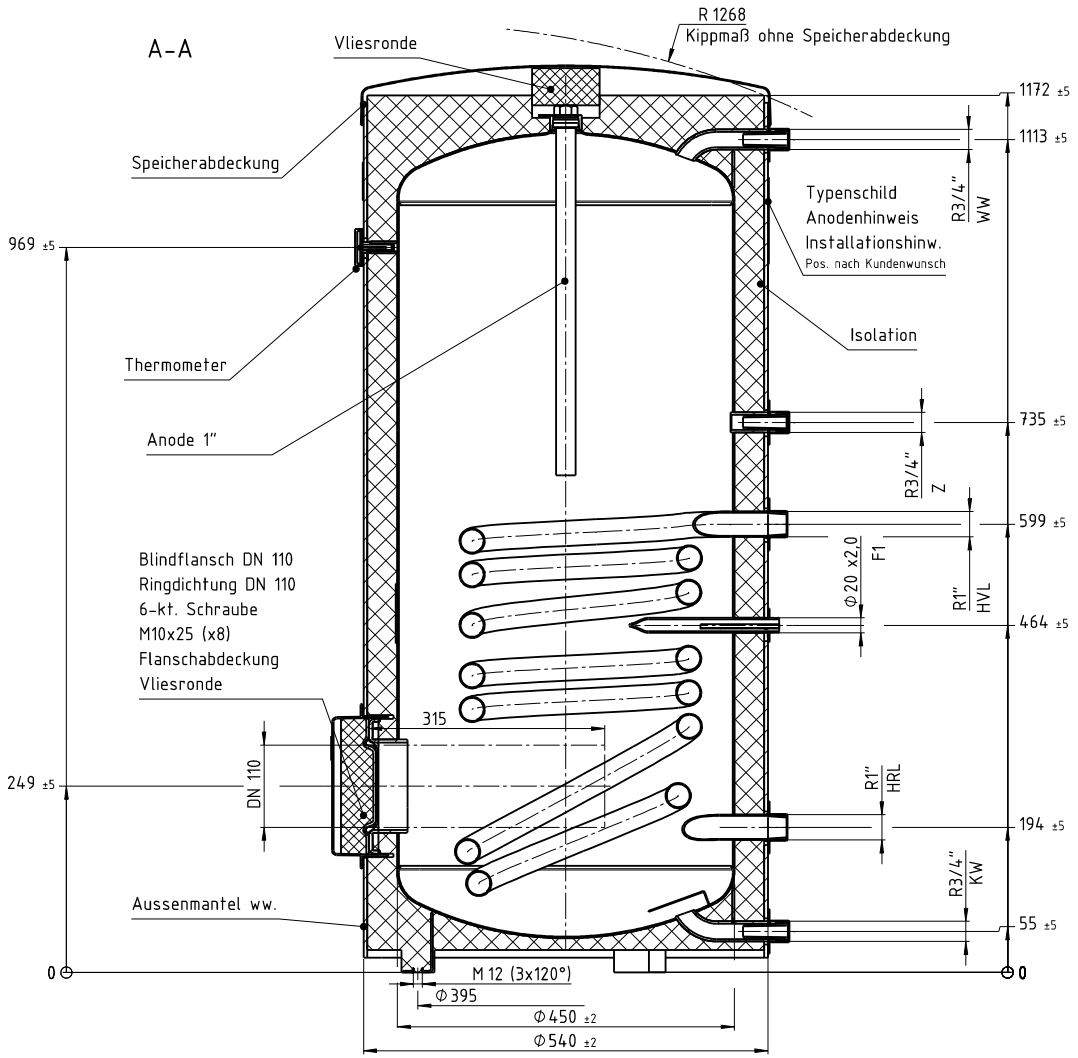

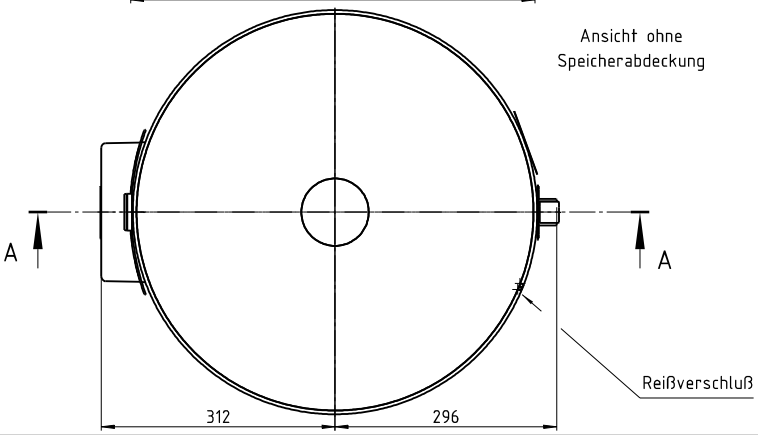

1:20

Ansicht mit Verpackung

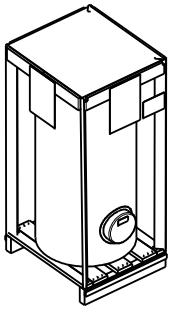

Trinkwassererwärmer gemäß EN 12897

	Warmwasser	Heizwasser
Betriebsdruck:	10 bar	10 bar
Prüfdruck:	13 bar	13 bar
Betriebstemp:	95°C	110°C
Tauscherfläche:		0,75 m^2
Inhalt:	157 l	4,9 l

Speichergewicht ohne Verpackung:	ca. 44 kg
Korrosionsschutz:	Trinkwasserseitig emailliert gem. DIN 4753
Isolation:	Schäumung Winkelmann Ecolso
Design:	Folienmantel ähnlich zu RAL 9010 Polyteile, <PS> Kunststoff, Farbe RAL 9005, tiefschwarz Anschüsse mit Kleberosetten versehen
Baustoffklasse:	B2, gem. DIN 4102
Energieeffizienzklasse:	56 W; B
Beipack:	Stellfüße (3x) an Palette befestigt, Anleitung, ErP Dokumentation
Verpackung:	Anschlüsse geschützt, Auf Palette verschraubt, in Folie geschrumpft, Verpackungskennzeichnung
Abmessung:	660x560x1379

TECHNISCHE ÄNDERUNGEN VORBEHALTEN

Alle G-Gewinde nach DIN EN ISO 228
Alle R-Gewinde nach DIN EN 10226

KW =Kaltwasser
WW =Warmwasser
Z =Zirkulation

HVL =Vorlauf Heizung
HRL =Rücklauf Heizung

F (1,2,....) =Fühler
EHP =opt. Einbau einer Heizpatrone

Index	Anz. Num.	Aenderung Change	Datum Date	Gezeich. Drawed	Geprueft Checked	Freigeg. Releas.

	Datum/Date	Name
Gez./Draw.	30.05.2016	BACZYNSK
Gepr./Check.	27.10.2016	CALKOD
Gepr./Check.		
Freig./Releas.	09.11.2016	MELLERL

Projektion/Projection: DIN ISO 5456-2
Oberflaechenrauheit /Surface finish: DIN EN ISO 1302
Werkstueckkanten/Edge finish: DIN EN ISO 13715
Form- und Lagetoleranzen/Tol. of form and position: DIN EN ISO 1101
Masse ohne Toleranzangabe/Dimension without tolerance

CAD - Zeichnung
CAD - Drawing
Manuelle Aenderungen sind untersagt!
Manual adjustments are interdictive!

Format/Size: A2
Massstab/Scale: 1:5 1:20

Werkstoff/Material
Gewicht/Weight rechn./calc.: kg 52,381
gewog./weigh.: kg
Blatt/Sheet: 1
von/of: 1

Benennung/Description: Gesamtkonstruktion / Konstrukcja ogólna
Energieeffizienzklasse B / Energieeffizienzklasse B
Zchngs-Nr./Draw.-No.: 4916000G
Index: 00
Ersatz für/Replacement for: 4916000-00-02
Ersetzt durch/Replaced by:

Typ/Type	EDV-Nr./EDV-No.	Kunde/Customer	Teilenr. Kunde/Part No. Customer	Projekt-Nr./Project-No.
CS 150 B w	4916000	025		

Ohne Genehmigung von Winkelmann darf diese Zeichnung weder vervielfaeltigt noch Dritten oder dem Wettbewerb zugaengig gemacht werden. Schutzrechte 09.09.1965
Without permission of Winkelmann, this drawing may not be copied, disclosed to third persons or should be made accessible to competition firms. Law about copyright and related protection rights 09.09.1965

10 20 30 40 50 60 70 80 90 100 mm
Bei Zeichnungverkleinerung/ -vergroesserung beachten
Please notice for enlarged or diminished drawings